波导隔离器规格书

Waveguide Isolator Specification

产品型号	Part No.	WI1760L
工作频率	Frequency	17.6-26.7 GHz
带　　宽	BandWidth	2000 MHz
插入损耗	Insertion Loss	0.4dB max
反向隔离	Isolation	20dB min
驻 波 比	VSWR	1.22 max
波导型号	Waveguide Type	WR42
温度范围	Temperature	-40℃～+80℃
传输方向	Direction	Clockwise/Anticlockwise
连接方式	Connector Type	SMA
外型尺寸	Size	32*22.4*12.7 mm

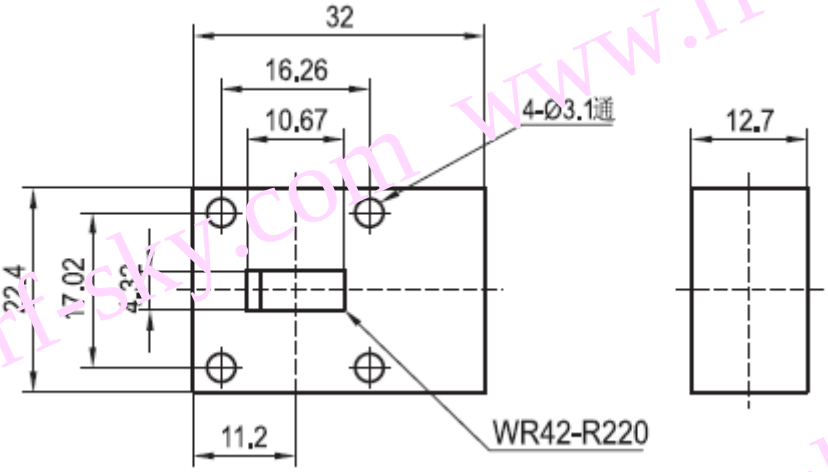

www.rf-sky.com

Address:F5,BLG10,No.55 XingGuang RD,XiLi Town,Nanshan District,Shenzhen,Guangdong province,China
TEL：+86-755-26626064　　FAX：+86-755-26701586
Website：www.xiang-yu.cn　　E-mail：Sales@xiang-yu.cn