# 嵌入式环行器规格书

## Drop In Circulator Specification

| | | |
|---|---|---|
| 产品型号 | Part No. | DC080SA |
| 工作频率 | Frequency | 1710-1785 MHz |
| 带　　宽 | Bandwidth | 75 MHz |
| 插入损耗 | Insertion Loss | 0.25dB max |
| 反向隔离 | Isolation | 25dB min |
| 驻 波 比 | VSWR | 1.2 max |
| 通过功率 | Forward Power | 150W min |
| 反射功率 | Reverse Power | 150W min |
| 温度范围 | Temperature | -40℃～+85℃ |
| 传输方向 | Direction | Clockwise/Anticlockwise |
| 连接方式 | Connector Type | TAB |
| 外型尺寸 | Size | 20*20*8.5 mm |

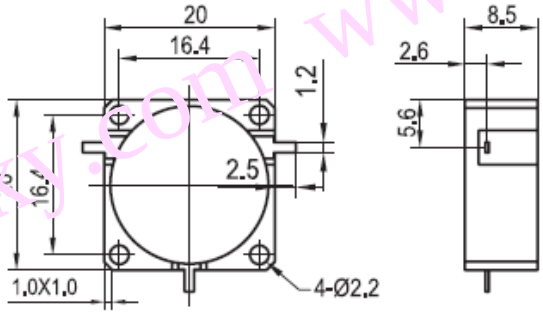


DC080SA 安装图

www.rf-sky.com

Address:F5,BLG10,No.55 XingGuang RD,XiLi Town,Nanshan District,Shenzhen,Guangdong province,China
TEL：+86-755-26626064　　FAX：+86-755-26701586
Website：www.xiang-yu.cn　　E-mail：Sales@xiang-yu.cn